myshower

VASCA MOD. FREYA (con troppopieno)

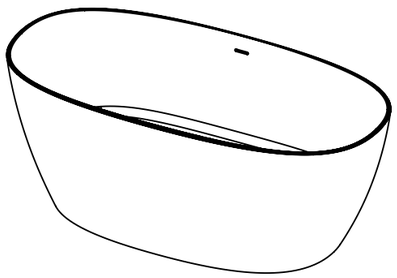

A-A

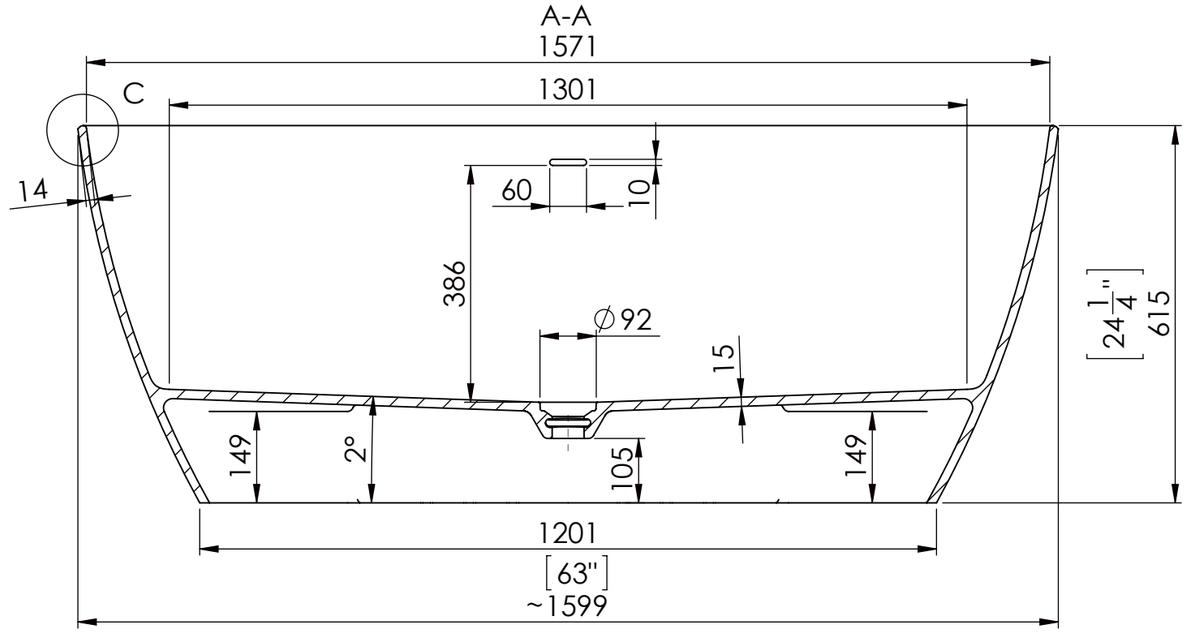

B-B

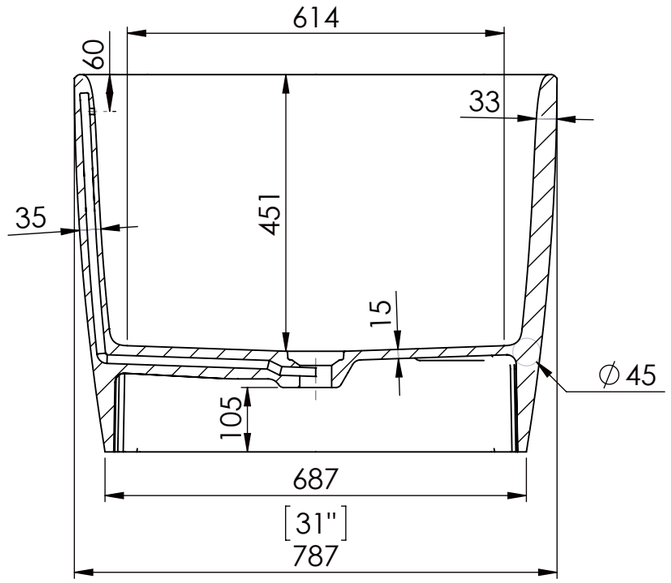

C (1 : 2)

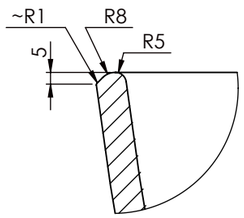

B

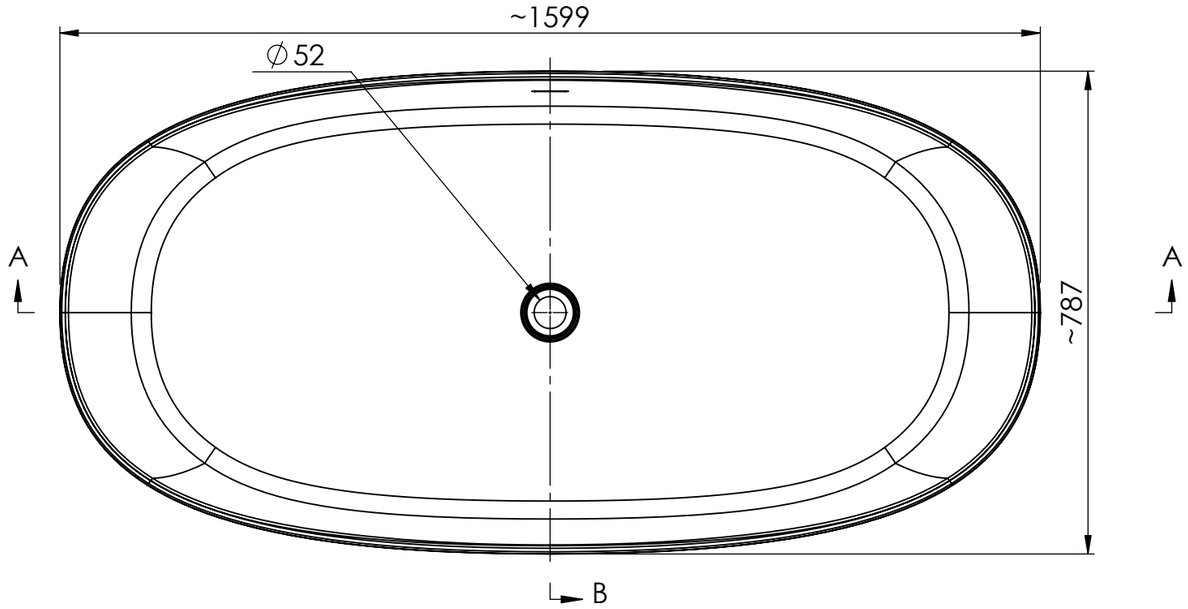

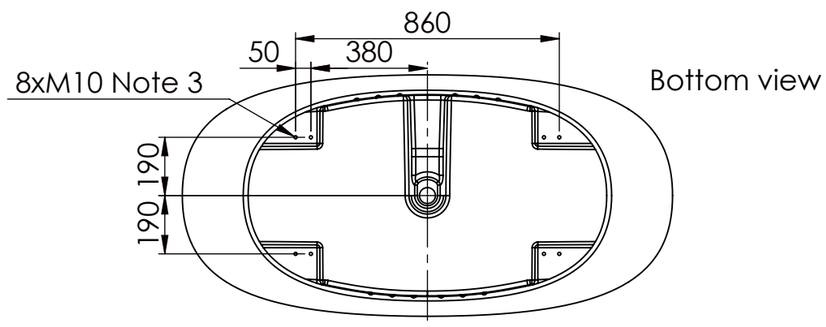

Tolerancia de largo, ancho, alto		+10/-10 mm
Flexión del plano de tolerancia	≤800 mm	+1,5/-1,5 mm
	>800 mm	+3/-3 mm
Ubicación de los agujeros de tolerancia		+3/-3 mm
Tolerancia de diámetro de los agujeros		+1/-1 mm
Tolerancia de espesor de pared		+1/-1 mm
Ubicación de los pies de tolerancia		+5/-5 mm